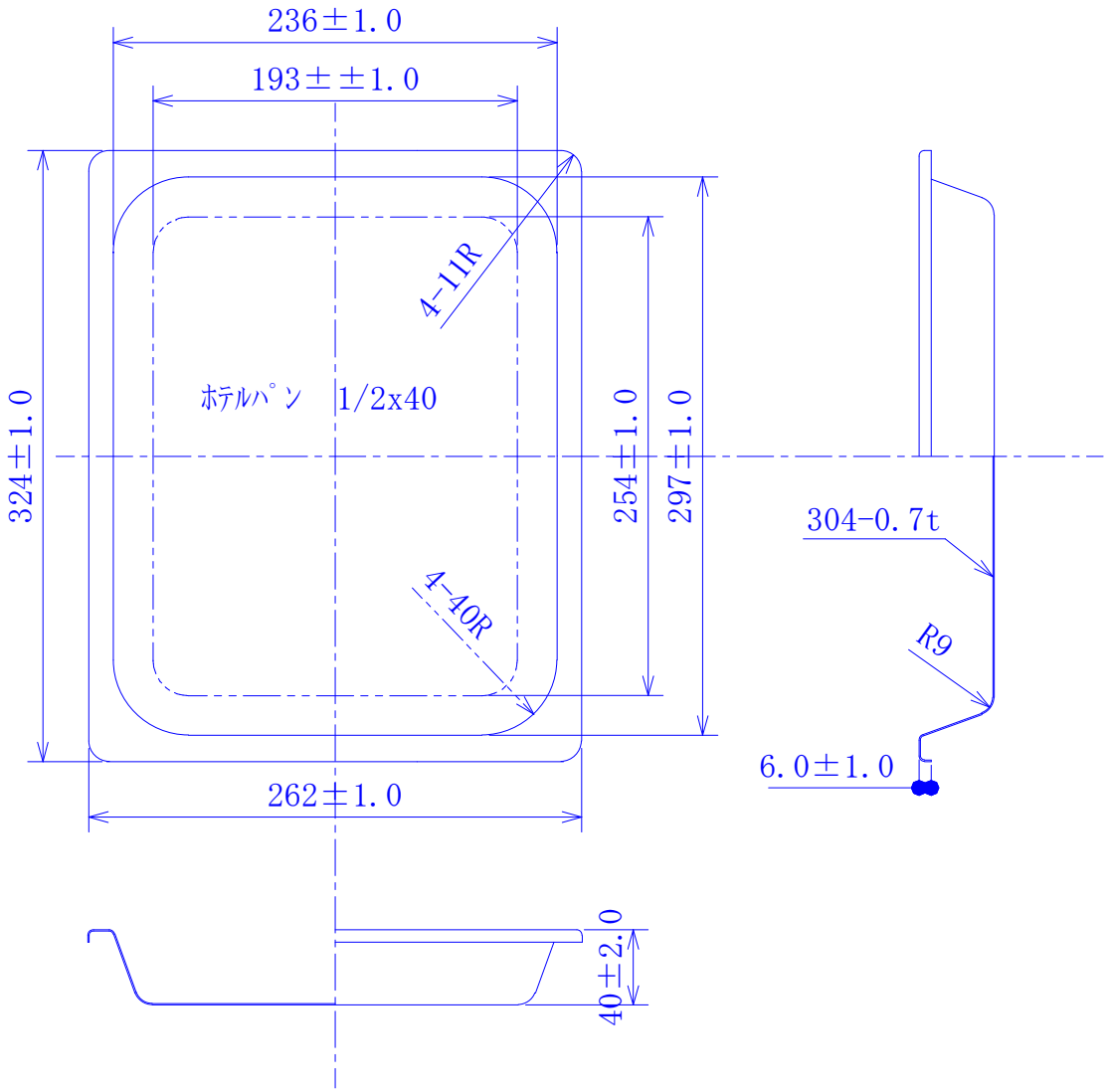
236±1.0
193±±1.0
4-11R
ホテルパン 1/2x40
324±1.0
254±1.0
297±1.0
4-40R
262±1.0
304-0.7t
R9
6.0±1.0
40±2.0