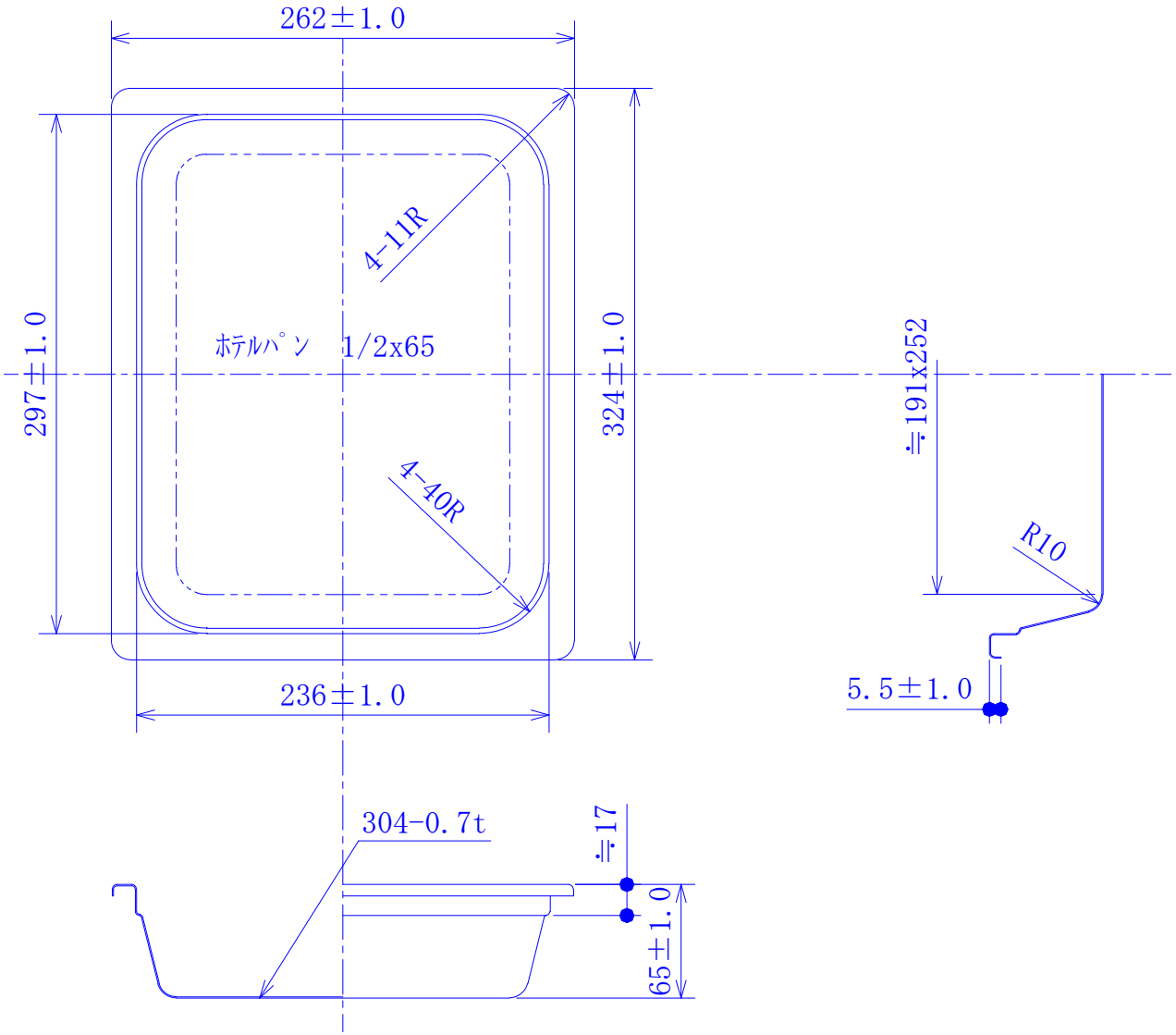
262±1.0
4-11R
ホテルパン 1/2x65
297±1.0
324±1.0
4-40R
236±1.0
≒191x252
R10
5.5±1.0
304-0.7t
≒17
65±1.0