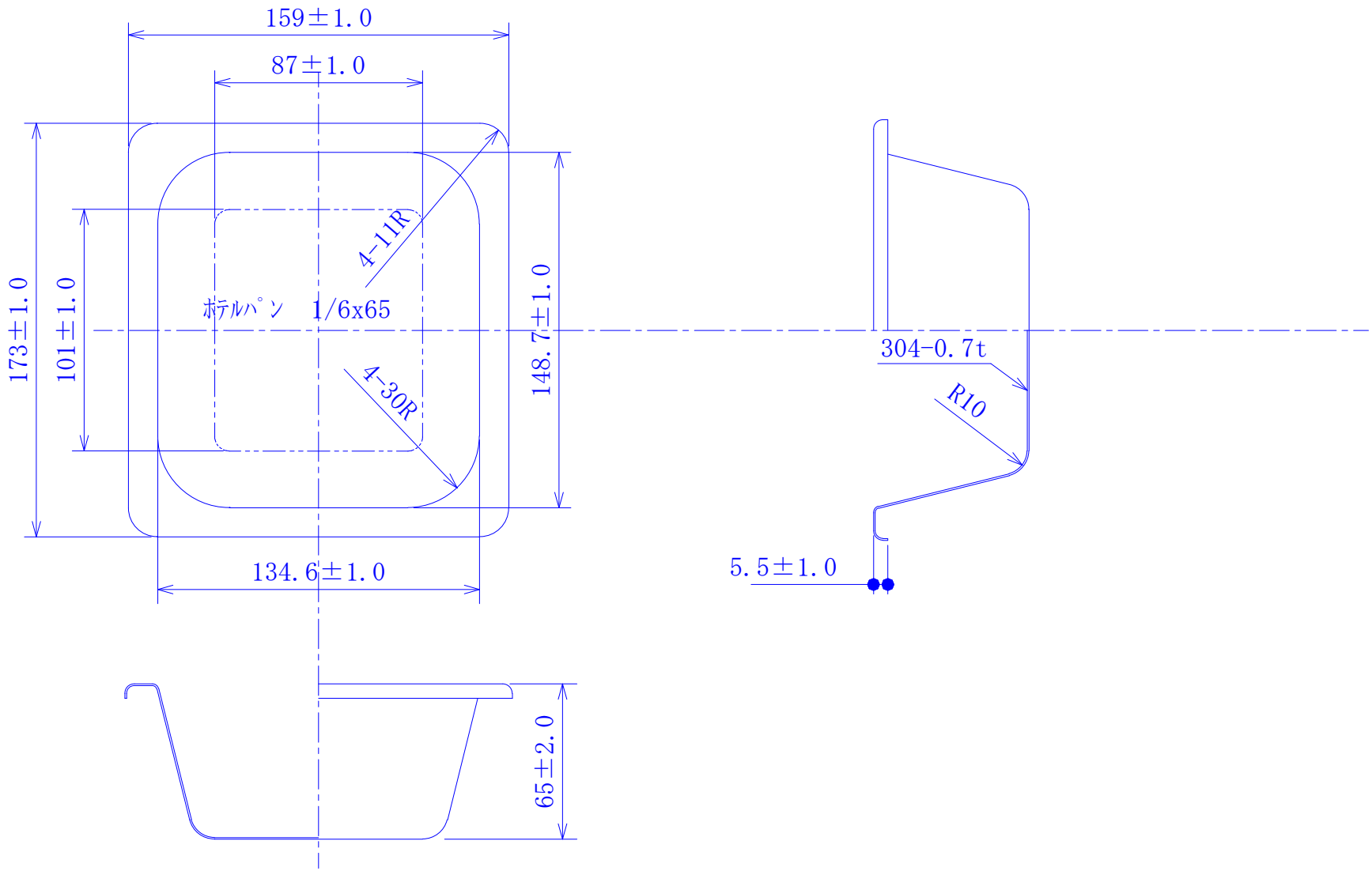
159±1.0
87±1.0
173±1.0
101±1.0
4-11R
ポテルパン 1/6x65
4-30R
148.7±1.0
134.6±1.0
65±2.0
304-0.7t
R10
5.5±1.0