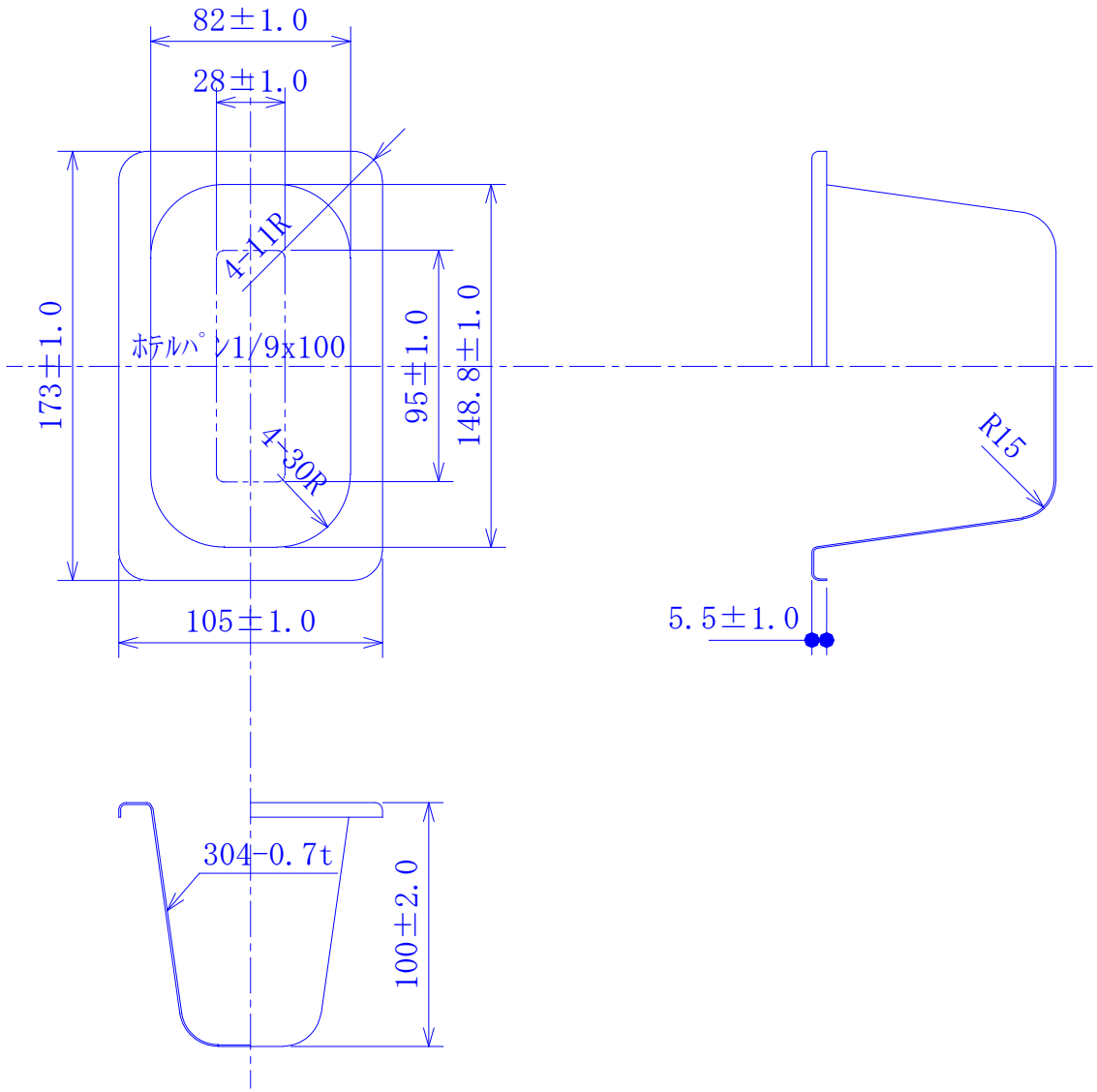
82±1.0
28±1.0
4-11R
173±1.0
ホテルパン1/9x100
95±1.0
148.8±1.0
4-30R
105±1.0
R15
5.5±1.0
304-0.7t
100±2.0